Řez základem stožáru

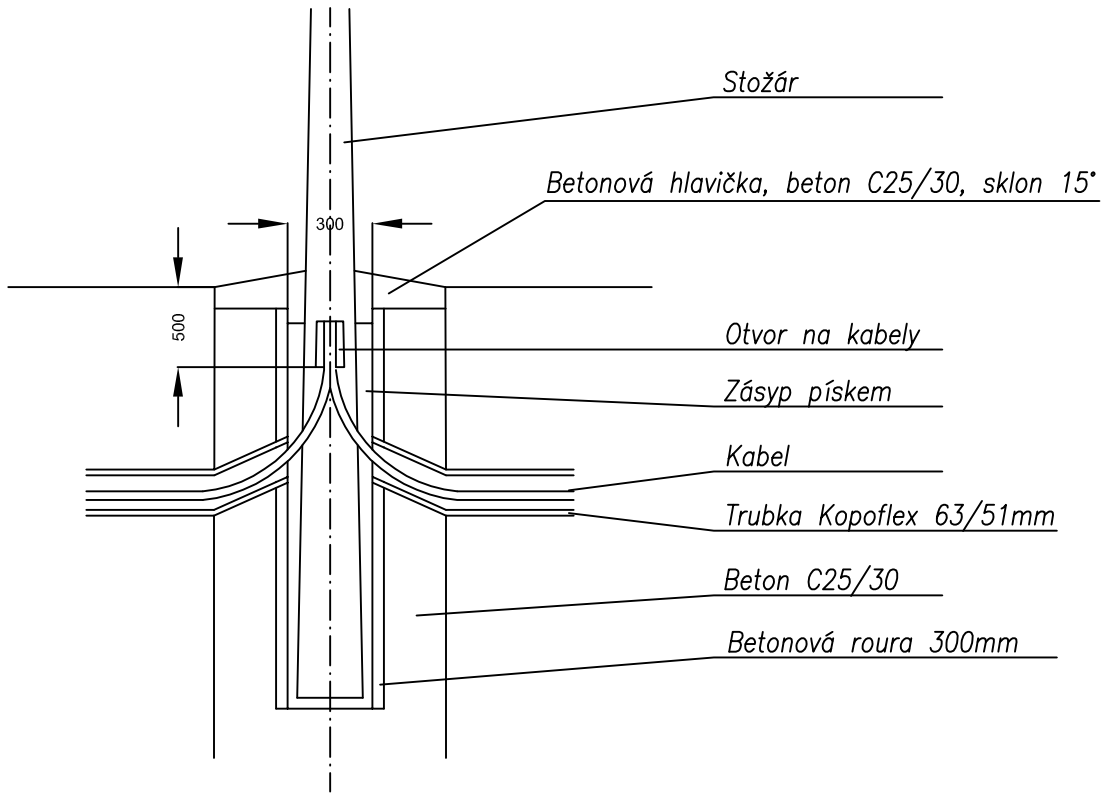

Půdorys

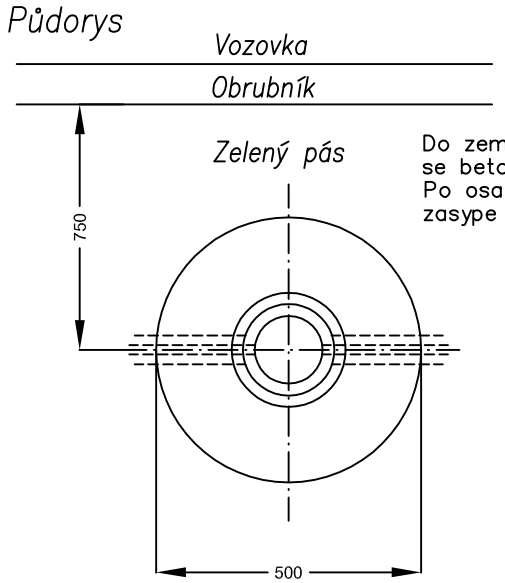

Do země se vyvrtá otvor o průměru do 500mm a osadí se betonová roura o průměru 300mm, délka1,5m
Po osazení stožáru se mezera mezi stožárem a rourou zasype jemným pískem a vrchol se dobetonuje (hlavička)

Kotvení v zemi

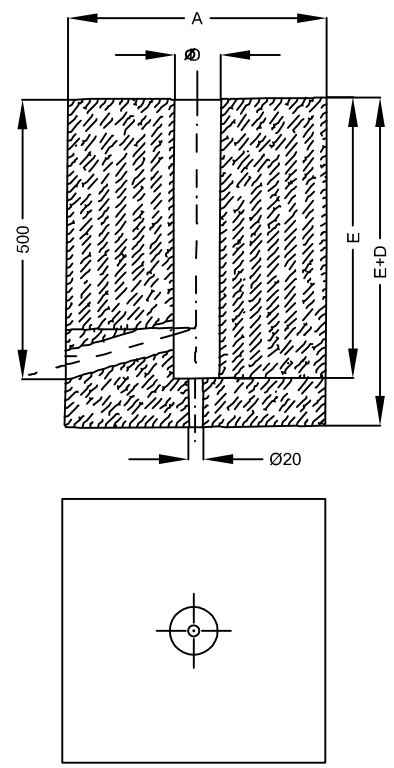

Kotvení na základovou přírubu

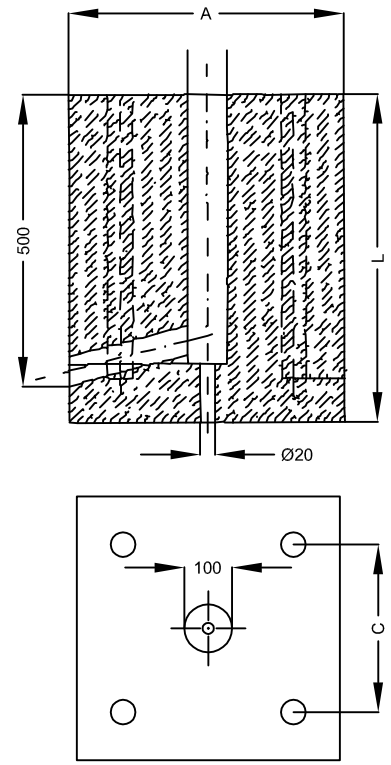

Orientační kotvení stožáru

Výška stožáru	A (mm)	E (mm)	D (mm)	C (mm)	L (mm)	d1 (mm)
3,5	500	700	240	240	550	40
5	600	800	300	240	750	40
6-7,5	700	1000	300	300	750	40
8	800	1200	300	300	750	40
9	800	1500	300	300	750	40
10	1000	1500	300	300	750	50
12	1200	1600	400	400	750	50
14	1200	1800	400	400	800	70
15	1200	2000	400	400	800	70
16	1200	2000	500	500	1100	70
18	1600	2000	500	500	1100	70
20	1600	2000	500	500	1100	70

Č. PARÉ

VYPRACOVAL	ZODPOVĚDNÝ PROJEKTANT
LIBOR SLAVÍK	LIBOR SLAVÍK

INVESTOR STAVBY - STAVEBNÍK
město Chomutov
Zborovská 4602, 432 01 Chomutov

LIBOR SLAVÍK
Projekční a inženýrská činnost
Borová 5138, 430 04 Chomutov
IČO: 04351789 DIČ: CZ8001152731
Tel.: +420 604 423 520

AKCE VÝSTAVBY
Rekonstrukce komunikace a chodníků
v ul. Krušnohorská, Chomutov

MÍSTO STAVBY	CHOMUTOV
STUPEŇ PD	DPS
DATUM	07–2021
ČÍSLO ZAKÁZKY	21072001

OBSAH VÝKRESU	MĚŘÍTKO	ČÁST	VÝKRES Č.	REVIZE
VZOROVÝ ŘEZ STOŽÁROVÉHO ZÁKLADU	-	D.1.4	E04	00

formát A3 (420x297 mm)

Tento dokument obsahuje chráněná data zhotovitele projektu. Kopírování a používání těchto dat nebo jejich částí je možné jen s písemným souhlasem zhotovitle projektu (Autorský zákon).